Allied Telesis

WIRELESS LAN Total Networking Solutions

IEEE 802.11a/b/g対応無線LANアクセスポイント

CentreCOM® WR540APS

Wi Fi® CERTIFIED a b g

IEEE 802.1X WPA AES対応

PoE対応

IEEE802.11b/g
IEEE802.11a
J52 ~~W52~~ ~~W53~~

Wireless LAN

CentreCOM WR540APS は IEEE 802.11a/b/g を同時使用可能な、WPA（Wi-Fi Protected Access）セキュリティー（暗号化・認証）対応アクセスポイントです。IEEE 802.1X による認証をサポートするほか、WPA-PSK による認証サーバーを用いない構成も可能です。

IEEE 802.3af PoE（Power over Ethernet）規格にも対応しておりますので、CentreCOM FS900M-PS シリーズなどの給電スイッチからネットワークケーブル経由で電源供給を受けることもでき、設置場所の選定が容易です。

当社給電スイッチによる給電可能な最大許容台数 ※1 は、FS926M-PS 20 台、FS917M-PS 13 台、FS909M-PS 6 台、FS909S-PS 6 台です。

2.4GHz・11/54M
IEEE 802.11b/g

5.2GHz・54M
IEEE 802.11a

10/100TX
1 Port 自動認識

特長

● 802.1X WPA セキュリティー

IEEE 802.1X 対応により、AP に接続するクライアント PC などに対して RADIUS サーバーによる認証を受けることが可能です。さらに WPA（Wi-Fi Protected Access）により、クライアントごとに独立した暗号キーを生成しますので、セキュリティーを高められると共に管理者をキー管理の負荷から解放します。

● AES(Advanced Encryption Standard)対応

暗号方式は従来の RC4 に基づく WEP、TKIP に加えて最新の AES も使用可能です。802.1X を使用しない場合も、WPA-PSK（Pre-Shared Key）により AES の使用が可能です。AES にはハードウェアで対応しておりますので、AES を使用することによるパフォーマンスの低下はありません。

● Power-over-Ethernet

IEEE 802.3af 準拠の Power over Ethernet 機能（PoE：イーサネット経由の受電機能）を搭載しており、1 本のイーサネットケーブルで通信データの送受信と電源の受電が可能です。（クラス 3 相当）

●リンクリレー機能

有線 LAN 側のリンクダウン時に無線側のリンクも切断することで、クライアントの他の AP への移動を促します。

● AP 検索機能

LAN 間接続モード、リピーターモード、クライアントモードにおいて接続可能な AP を検出します。

●アソシエーション数制限(ロードバランス)機能

802.11a と 802.11b/g 各々のクライアントアソシエーション数を制限して帯域を確保します。

● 802.11a/b/g 同時使用対応

後方互換性の高い 802.11b/g、干渉の少ない 802.11a の同時使用が可能です。

●各種無線（RF）調整機能搭載

出力の調整（5 段階）が可能で、無線セルサイズの調整による干渉の回避やセキュリティー向上が可能です。RTS/CTS 使用による隠れ端末問題への対応も可能です。Atheros 社規格 Super A/G による高速化にも対応しています。（クライアントに応じて使用可否を自動判別）

●その他セキュリティー機能

SSID の隠蔽（ビーコン信号に SSID を含めないようにし、SSID を ANY もしくは設定なしとした無線端末との接続を禁止）、MAC アドレスフィルタリング設定が可能です。また、無線端末同士の通信禁止や、802.11a ー 802.11b/g 間の通信禁止などの設定も可能です。端末同士の通信は 802.11a と 802.11b/g とで別々に設定できます。

無線部

- 802.11a/b/g同時使用
- WPA / WPA2
- IEEE 802.1X対応
- RADIUS 2ndary
- アソシエーション数制限
- リンクリレー
- AP検索
- WMM
- DHCPサーバー
- SSID隠蔽
- アンテナダイバーシティー

有線部

- PoE
- Webマネージメント
- SNTP
- Syslog

OPTION

- 天井・壁設置ブラケット

※1 WR540APS の PoE 受電時の最大消費電力（当社測定値）と、当社 PoE スイッチの給電可能電力から最大許容台数を算出しています。
当該組み合わせ以外で用いる場合は、それぞれの機器に適した台数でご利用ください。

本データシートでは、製品名中の「CentreCOM」を一部省略しています。
Wi-Fi CERTIFIED ロゴは Wi-Fi Alliance の登録商標です。
本製品の無線仕様は、日本の電波法の規格に準拠しており、海外の電波法等の規格には対応しておりません。

2009 年 12 月

CentreCOM® WR540APS

仕様

適合規格	EMI 規格	VCCI クラス B
	安全規格	CSA-C22.2 No.60950-1, UL60950-1
	電気通信事業法に基づく技術基準	D05-0014005
	電波法に基づく技術基準	003NY05005 0000 003GZ05006 0000 003WY05003 0000
	相互接続認定	Wi-Fi（WPA）
無線部	準拠規格	国際規格：IEEE 802.11、IEEE 802.11a(J52) IEEE 802.11b、IEEE 802.11g 国内規格：RCR STD-33、ARIB STD-T66 ARIB STD-T71
	周波数帯域	2.4GHz 帯（2400 ～ 2497MHz） 5.2GHz 帯（5150 ～ 5250MHz）
	変復調方式	802.11a/g：OFDM 方式 802.11b： DS-SS 方式
	情報変調方式	802.11a/g：BPSK、QPSK、16QAM、64QAM 802.11b： CCK、DQPSK、DBPSK
	アクセス制御方式	CSMA/CA + ACK with RTS/CTS
	データ通信速度 ※1	802.11a/g：54/48/36/24/18/12/9/6Mbps 自動切替 802.11b： 11/5.5/2/1 Mbps 自動切替
	サービスエリア ※2	802.11a ※3： 35m（6Mbps 通信時） 22m（54Mbps 通信時） 802.11b：屋外400m、屋内36m（1Mbps 通信時） 屋外250m、屋内26m（11Mbps 通信時） 802.11g：屋外350m、屋内35m（6Mbps 通信時） 屋外70m、屋内22m（54Mbps 通信時）
	接続モード	アクセスポイントモード、LAN 間接続モード リピーターモード、クライアントモード
	認証方式	オープン、共有キー、両方、IEEE802.1X WPA2-PSK、WPA2、WPA-PSK、WPA
	暗号化	WEP：64/128/152bit WPA/WPA-PSK、WPA2/WPA2-PSK：AES、TKIP
	空中線電力	4.7mW/MHz（802.11a）、10mW/MHz（802.11b） 5.7mW/MHz（802.11g）
	アンテナ形式	1/4λモノポールアンテナ+内蔵ストリップアンテナ
	アンテナダイバーシティー	空間ダイバーシティー方式
	チャンネル数	4（802.11a）、14（802.11b）、13（802.11g）
	MAC アドレスフィルタリング数	256 個
	推奨接続台数	20 台（参考値）

有線部	準拠規格	IEEE 802.3 10BASE-T IEEE 802.3u 100BASE-TX IEEE 802.3x Flow Control IEEE 802.3af Power over Ethernet
	データ通信速度	10Mbps/100Mbps
	ポート	10BASE-T/100BASE-TX（PoE-IN、RJ-45 コネクター）×1 オートネゴシエーション、MDI/MDI-X 自動切替
	使用ケーブル	10BASE-T： UTP カテゴリー 3 以上 100BASE-TX： UTP カテゴリー 5 以上
	アクセス制御方式	CSMA/CD
LED	POWER（緑）	電源供給時に点灯、通信停止時に点滅
	WLAN LINK/ACT（緑）（802.11a、802.11b/g）	リンク検索時に遅い点滅、パケット送受信時に速い点滅
	LAN LINK/ACT （緑）（10M、100M）	リンク確立時に点灯、パケット送受信時に点滅
電源部	定格入力電圧	AC100-240V
【AC アダプター使用時】	入力電圧範囲	AC90-264V
	定格周波数	50/60Hz
	定格入力電流	0.6A
	最大入力電流（実測値）	0.21A
	定格出力電圧	DC48V 0.4A
	平均消費電力	6.8W（最大 9.9W）
	平均発熱量	24kJ/h（最大 36kJ/h）
【PoE 受電時】	受電機器のクラス	クラス 3
環境条件	動作時温度	0 ～ 40℃
	動作時湿度	80% 以下（結露なきこと）
	保管時温度	-10 ～ 65℃
	保管時湿度	95% 以下（結露なきこと）
外形寸法	190（W）× 120（D）× 32（H）mm	
質量	323g（アンテナ含む）	
パッケージ内容 ※4	本体、モノポールアンテナ（2.4GHz 用・5.2GHz 用 各 1 本） AC アダプター、AC アダプター用電源ケーブル ※5、使用上のご注意 製品保証書、シリアル番号シール（2 枚）、電波干渉注意ラベル	
オプション（別売）	AT-BRKT-J25	天井・壁設置ブラケット

※1 表示の数値は、無線 LAN 規格上の最大値であり、実際のデータ伝送速度を示すものではありません。
※2 表示の数値は試験環境下で最大出力での参考値であり、実際の距離は使用時の環境や設定に依存します。
※3 802.11a は、電波法により屋外での使用が禁止されています。
※4 本製品には、壁に取り付けるためのネジは同梱されていません。別途市販のネジをご用意ください。
※5 同梱の電源ケーブルは AC100V 用です。AC200V でご使用の場合は設置業者にご相談ください。

外観図

前 面

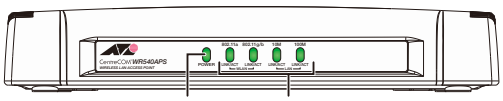

POWER LED　LINK/ACT LED

背 面

10BASE-T/100BASE-TXポート　リセットボタン

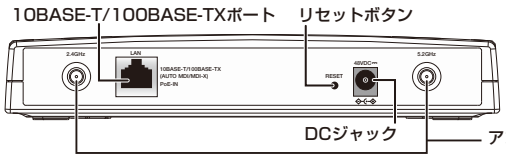

DCジャック　アンテナ端子

AT-BRKT-J25（別売）
取付例

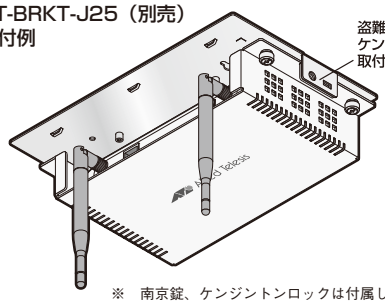

盗難防止用南京錠、
ケンジントンロック
取付穴

※ 南京錠、ケンジントンロックは付属していません。

構成図

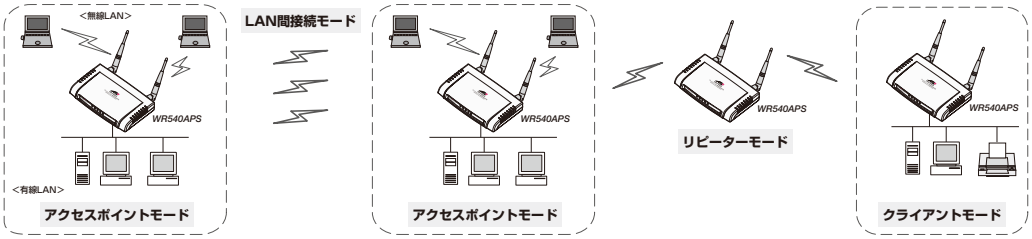

LAN間接続モード
最大8台でWDS通信を行います。

リピーターモード
アクセスポイントの電波をクライアントに中継します。

クライアントモード
クライアントとして他のAPに接続します。

接続モードは5.2GHz帯（802.11a）と2.4GHz帯（802.11g/b）にそれぞれ別々に設定できます。

安全のために
ご使用の際は製品に添付されたマニュアルをお読みになり正しくご使用ください。

●CentreCOM、CentreNET、SwitchBlade、TELESYN、TenQ、SwimView、Swim Manager、SwimSuite、SwimLogReporter、SwimAdminCentral、VCStack、EPSRing はアライドテレシスホールディングス（株）の登録商標です。●Windows、Windows Server、Windows Vista は、米国 Microsoft Corporation の米国およびその他の国における登録商標または商標です。●その他、会社名および製品名は、各社の商標または登録商標です。●仕様および外観は、改良のため予告なく変更する場合があります。●お客様は、弊社販売製品を日本国外への持ち出しまたは「外国為替及び外国貿易法」にいう非居住者へ提供する場合、「外国為替及び外国貿易法」を含む日本政府および外国政府の輸出関連法規を厳密に遵守することに同意し、必要とされるすべての手続きをお客様の責任と費用で行うことといたします。●弊社販売製品は日本国内仕様であり、日本国外においては製品保証および品質保証の対象外になり、製品サポートおよび修理など一切のサービスが受けられません。

ネットワーク構築などのご質問やご相談は　0120-860442　テレマーケティング（月～金/9:00～17:30）

販売店

製品のくわしい情報は（特長、仕様、構成図、マニュアル等）　ホームページ http://www.allied-telesis.co.jp/

アライドテレシス株式会社
〒141-0031 東京都品川区西五反田7-21-11 第2TOCビル

最寄りの営業所の連絡先は下記にてご確認ください
弊社ホームページ≫会社案内≫事業所一覧

AR07G-L01.5/0912-**-HI