REV	DESCRIPTION	DRAWING/DATE	CHECK/DATE	SEC
A	Initial release.	M.Sato Sep.20'11	K.Kobayashi Sep.20'11	HWE

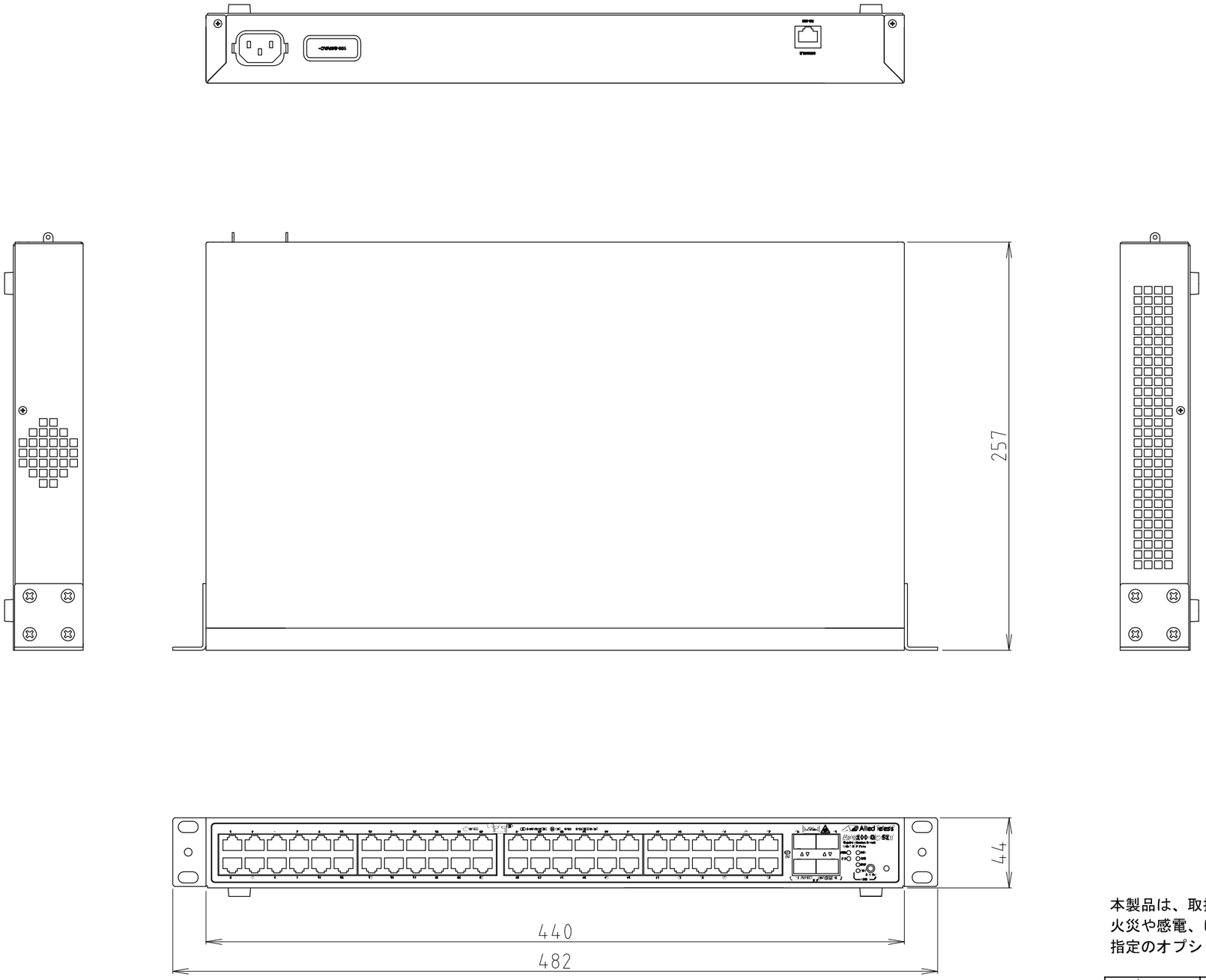

本製品は、取扱説明書に記載のない分解や改造はしないでください。
火災や感電、けがの原因となります。
指定のオプション類は指定のネジを使用して下さい。

	Allied Telesis K.K.
SCALE NTS	PRODUCT NAME AT-x200-GE-52T
UNIT mm	TITLE FORM FACTOR / PARTS REV.
FILE NAME	DWG.No. JH25841 / SHEET 1 of 1

FORM_A0