| REV | DESCRIPTION | DRAWING/DATE | CHECK/DATE | SEC |
|---|---|---|---|---|
| A | Initial release. | Y.Takahashi Jan.23'20 | S.Kamei Jan.23'20 | HWE |

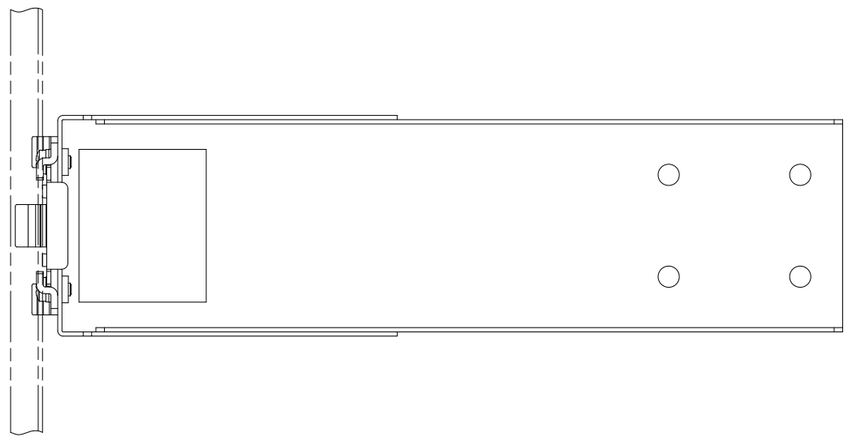

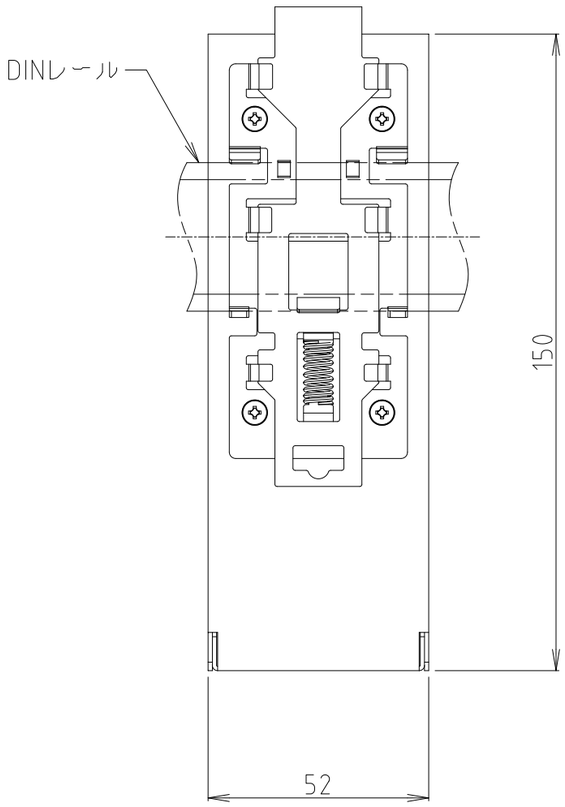


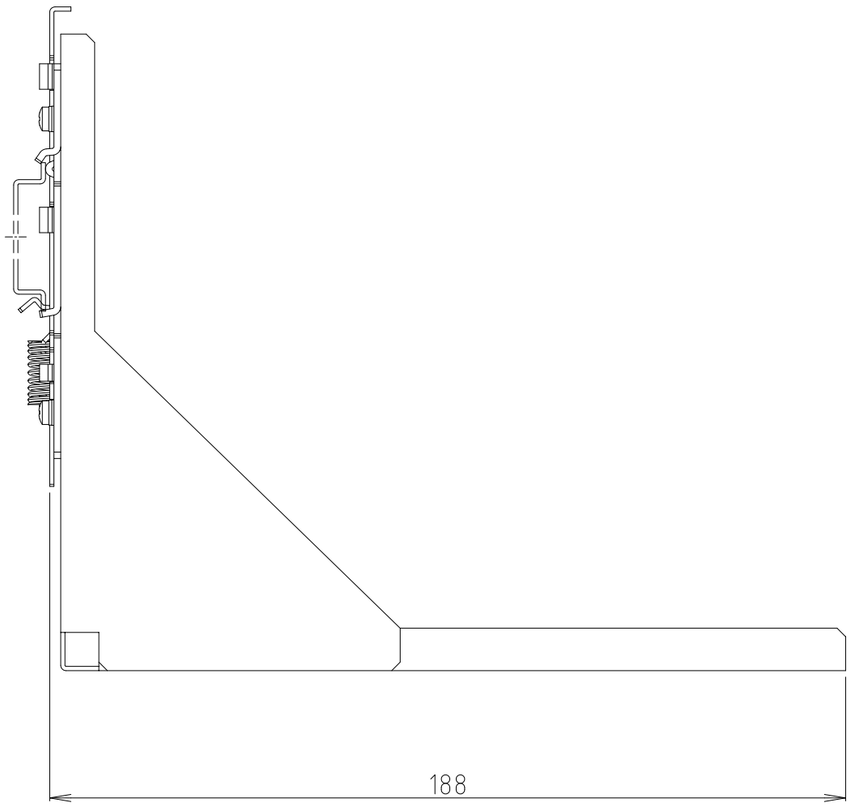


本製品は、取扱説明書に記載のない分解や改造はしないでください。
火災や感電、けがの原因となります。
指定のオプション類は指定のネジを使用して下さい。

| | |
|---|---|
| | Allied Telesis K.K. |
| SCALE NTS | PRODUCT NAME AT-DRMT-J03 |
| UNIT mm | TITLE FORM FACTOR / PARTS REV. |
| FILE NAME | DWG.No. JD000828 / SHEET 1 of 1 |

FORM_A2