REV	DESCRIPTION	DRAWING/DATE	CHECK/DATE	SEC
A	Initial release.	Y.Takahashi Feb.02'26	R.Yamada Feb.02'26	HWE

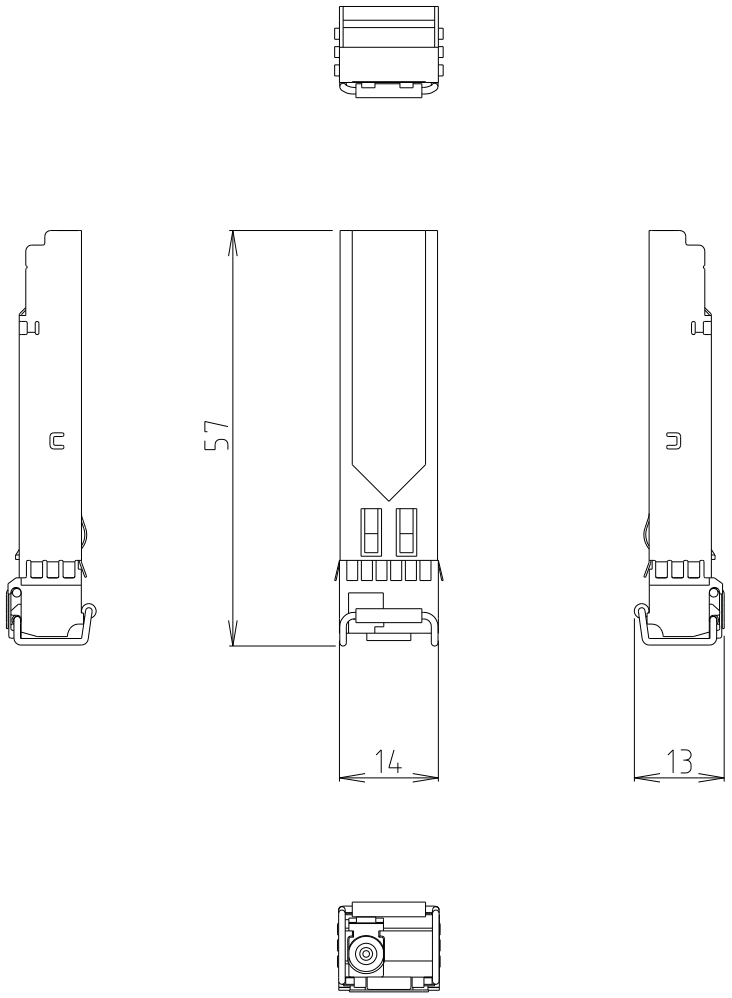

本製品は、取扱説明書に記載のない分解や改造はしないでください。
火災や感電、ケガの恐れがあります。
Do not disassemble or modify this unit. Fire or electrical shock or bodily injury may be caused.

指定のオプション類は指定のネジを使用してください
Use only provided or designated options and fixtures.

	Allied Telesis K.K.
SCALE NTS	PRODUCT NAME AT-SPBD40a/I-13
UNIT mm	TITLE FORM FACTOR / PARTS REV.
FILE NAME	DWG No JD001467 / SHEET 1 of 1

FORM_A4-V